第14回モルテン旗争奪大会兼第33回関東小学生バレーボール大会埼玉県大会

◆日　時　　平成29年11月3日(金)　　開館時間　8時30分　　試合開始　9時30分
◆会　場　　平成29年11月3日(金)　　久喜市総合体育館第1体育館(A･B･C･D)

《 男　子 》

[11月3日 (金)]

優　勝　：
準 優 勝　：
三　位　：
三　位　：

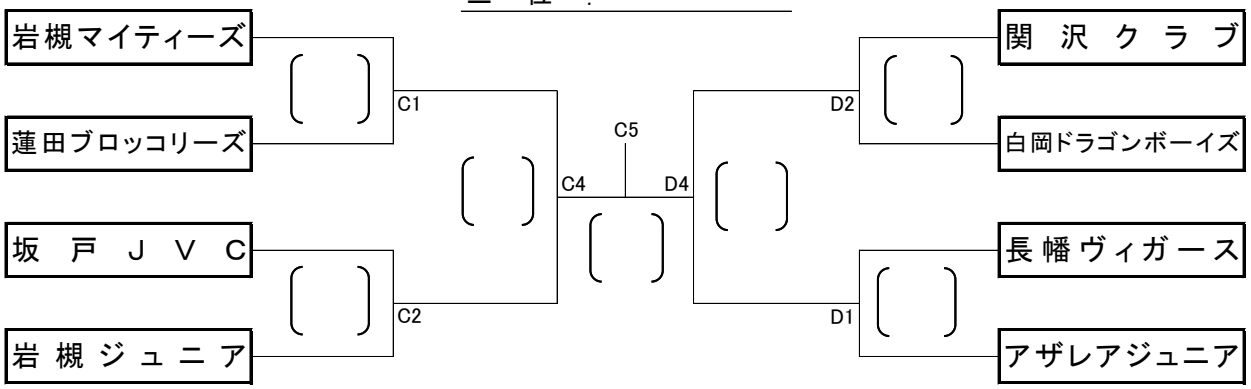

《 男女混合 》

[11月3日 (金)]
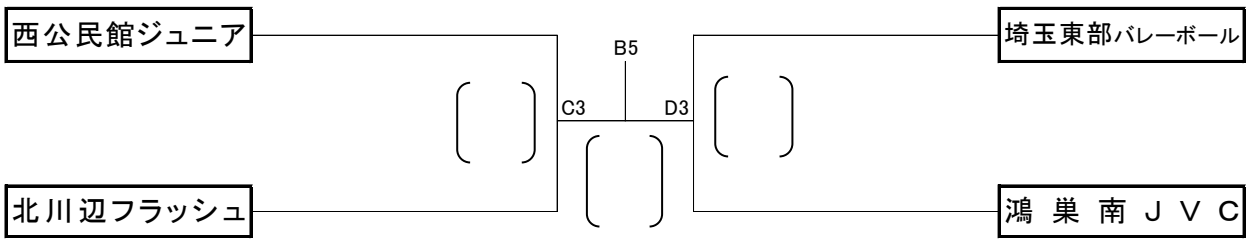
優　勝　：
準優勝　：
三　位　：
三　位　：