第47回会長杯争奪小学生バレーボール新人大会埼玉県大会

◆日　時　　令和5年3月5日（日）　　開館時間　8時30分　　試合開始　9時30分
◆会　場　　令和5年3月5日（日）　　熊谷スポーツ文化公園体育館（A･B･C･D）

《 男　子 》

［3月5日（日）］
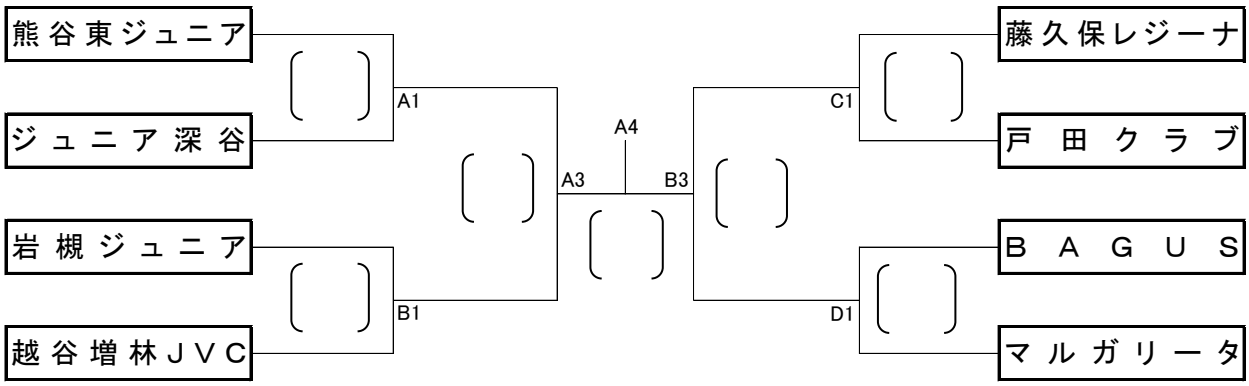
優　勝　：
準優勝　：
三　位　：
三　位　：