第42回全日本バレーボール小学生大会埼玉県大会

◆日程／会場　令和4年6月25日（土）　川越運動公園総合体育館
◆日程／会場　令和4年7月3日（日）　熊谷スポーツ文化公園体育館

《男　子》

［6月25日（土）］　［7月3日（日）］　［6月25日（土）］

優　勝　：
準優勝　：
三　位　：
三　位　：

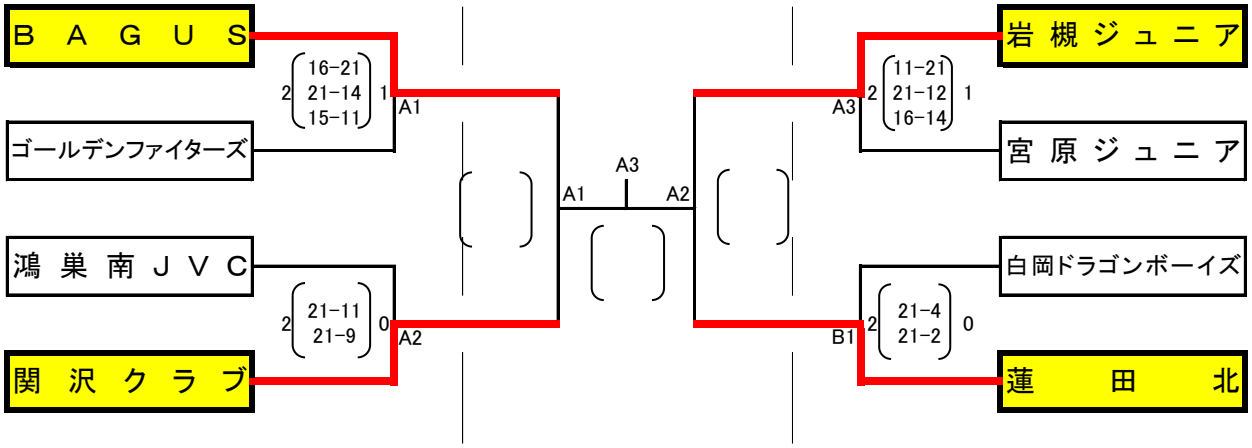

《混　合》

［6月25日（土）］　［7月3日（日）］　［6月25日（土）］
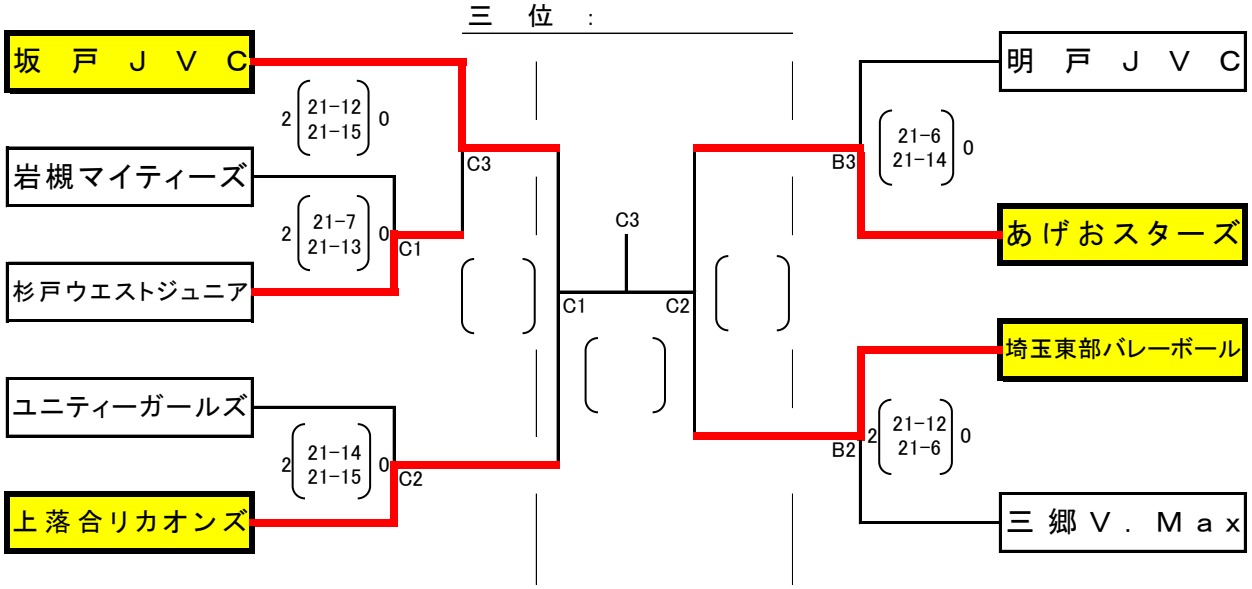
優　勝　：
準優勝　：
三　位　：
三　位　：