第7回ミカサ杯争奪第45回埼玉県スポーツ少年団バレーボール交流大会
兼第19回全国スポーツ少年団バレーボール交流大会（女子）予選大会
埼玉県150周年記念第34回県民総合スポーツ大会

◆日　時　令和3年12月11日（土）　開館時間　8時30分　試合開始　9時30分
◆会　場　令和3年12月11日（土）　サイデン化学アリーナ（さいたま市記念総合体育館）（ABCD）
◆日　時　令和3年12月19日（日）　開館時間　9時00分　試合開始10時00分
◆会　場　令和3年12月19日（日）　北本市体育センター（A）
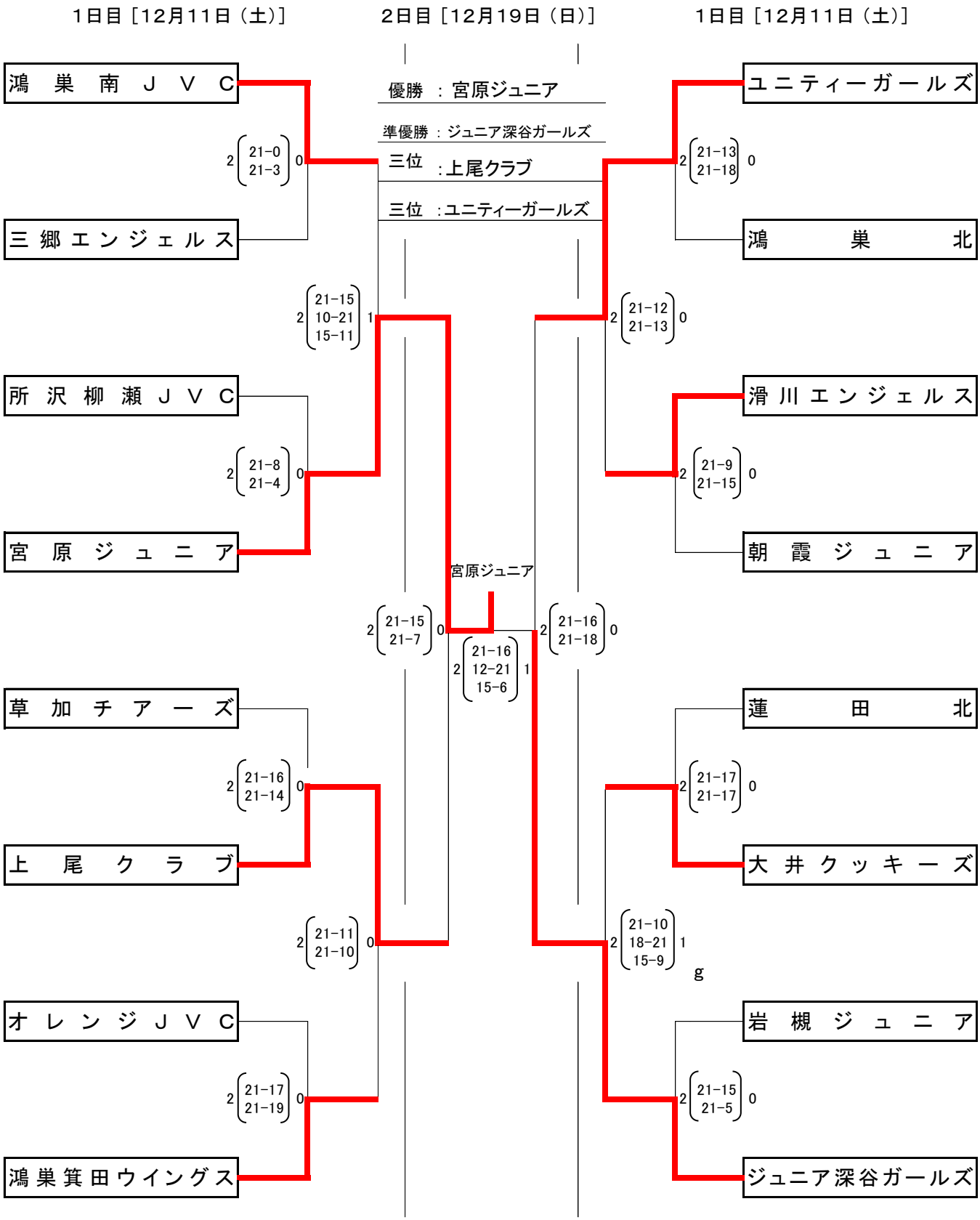
《女　子》